Цепи выступающими валиками

По стандарта ISO 606

До 50 метров, отгрузка с завода в течение 72 часов

ПРИМЕНЕНИЕ : Транспортеры, конвейеры, устройства фиксаторы, подъемные механизмы.

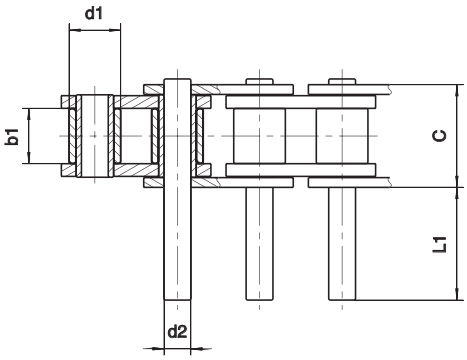

Смещенный валик

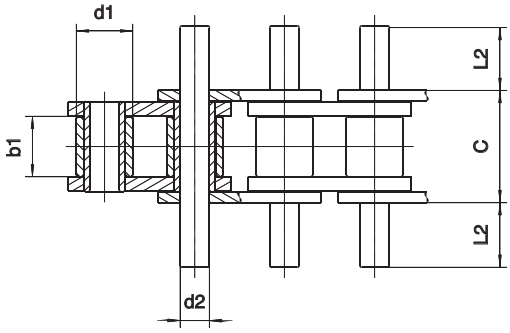

Симметричный валик

Размеры в мм.

наименование ISO 606	наименование SEDIS	Шаг мм	Серии SEDIS: ALPHA	DELTA® HR	DELTA Titanium 2	ALPHA Lub Free	DELTA® VERTE	INOX HR	d1 макс.	b1 мин.	c макс.	d2 макс.	L1								L2							
06B-1	**3 N**	9,525	●	●	●				6,35	5,77	11,01	3,28	11,1	21,7	.	.	.	.	.	.	5,8	11,1	.	.	.	.	.	.
08B-1	**7N**	12,7	●	●	●	●	●	●	8,51	7,75	14,43	4,45	3,5	15,2	29	.	.	.	.	.	2,2	8,1	15,1	.	.	.	.	.
10B-1	**11N**	15,88	●	●	●	●	●	●	10,16	9,65	16,95	5,08	4,3	11,2	18	21	24,8	34,4	39,1	.	2,6	6,1	9,4	11,0	12,9	17,7	20,0	.
12B-1	**13 N**	19,05	●	●	●	●	●	●	12,07	11,68	19,75	5,72	10,4	14,1	20,9	40,5	.	.	.	.	5,8	7,6	11,0	20,8	.	.	.	.
16B-1	**15T**	25,4	●	●	●	●	●	●	15,88	17,02	32,10	8,28	8,3	18,3	21,5	34	66	98	130	194	5,0	10,0	11,6	18,0	33,9	49,9	65,8	97,6
20B-1	**17T**	31,75	●	●	●		(1)	●	19,05	19,56	36,80	10,19	6,6	10,3	14,0	21,5	25,4	38,4	54,4	74,9	4,2	6,0	7,9	11,6	13,6	20,1	28,1	38,3
24B-1	**18 T**	38,1	●	●	●		(1)	●	25,40	25,40	48,72	14,63	11,7	16,9	37,4	51,1	58,3	79,7	99,5	341,4	6,8	9,4	19,7	26,5	30,1	40,8	50,7	172
28B-1	**20 T**	44,45	●	●	●				27,94	30,99	60,00	15,90	22,0	48,1	62,5	122,4	.	.	.	.	12,1	25,2	32,4	62,3	.	.	.	.
32B-1	**22 T**	50,8	●	●	●		(1)		29,21	30,99	58,62	17,81	19,5	61,8	44,2	69,0	120,7	179,3	294,6	.	10,9	32,1	23,3	35,7	61,5	90,8	148,7	.
40B-1	**23 T**	63,5	●	●	●		(1)		39,37	38,10	72,70	22,89	30,0	62,2	76,4	149,0	221,4	294,4	.	.	16,5	32,6	39,7	76,0	112	149	.	.
48B-1	**24 T**	76,2	●	●	●				48,26	47,70	91,40	29,22	35,5	95,7	186,9	.	.	.	.	.	19,4	49,5	95,1	.	.	.	.	.

Возможные варианты :

- Двухрядная цепь
- Цепи американского стандарта

(1) : Различия в диаметре валика. Свяжитесь с нами.
Данные по Разрушающей нагрузке на странице с 7 по 9.

Другие специальные валики

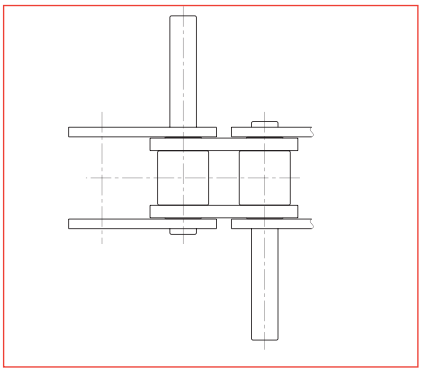

Чередующиеся валики

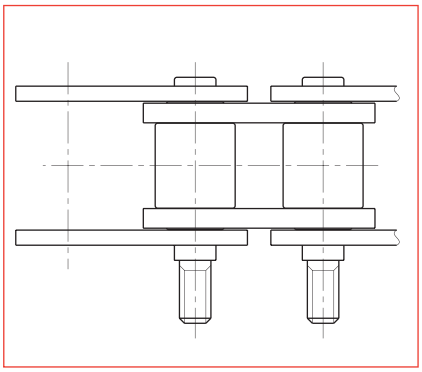

Винтовые валики

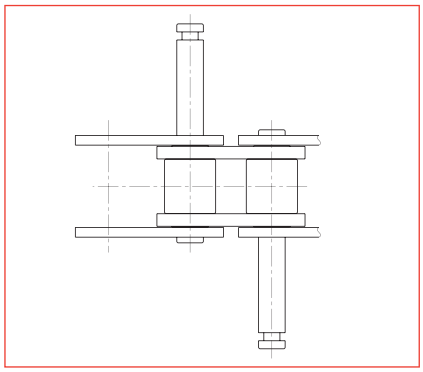

Валики с горлышком